Ts 21.0

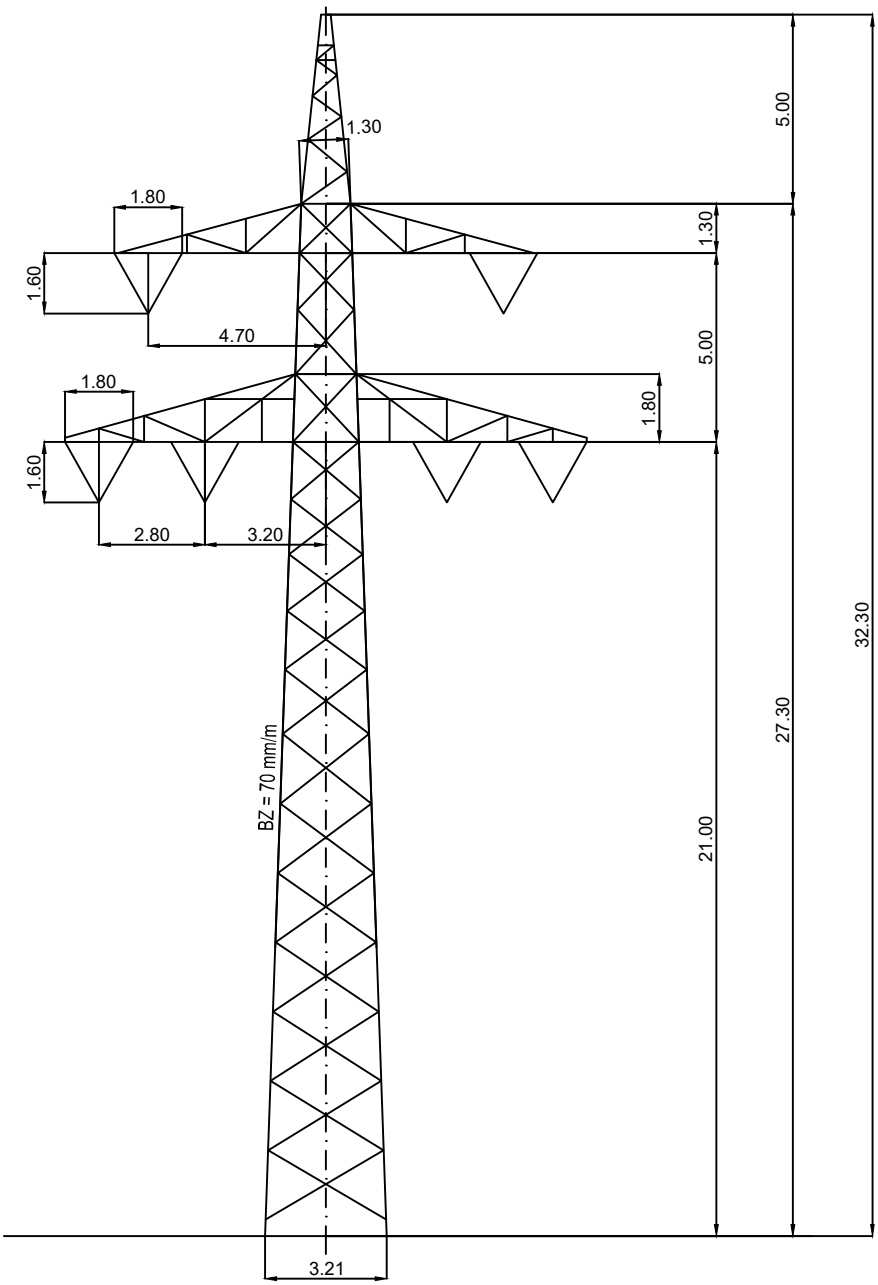

Mastbild Neubau

In der Unterlage ist der Grundtyp dargestellt. Die tatsächlichen Masthöhen können von der hier beispielhaft dargestellten Zeichnung abweichen. Die Mastschafte können je nach vorhandenem Geländeprofil, gewählter Spannfeldlänge und erforderlicher Unterbauungs- bzw. Unterwuchshöhe in Schritten von 2 m verlängert oder verkürzt werden.

	A2L-11-23	Projekte HS Leitungen ERSD-P-HL
	M 1: 200	
		Bearbeiter: Schleich S.
		Datum: 04.02.2020

WAs 19.0

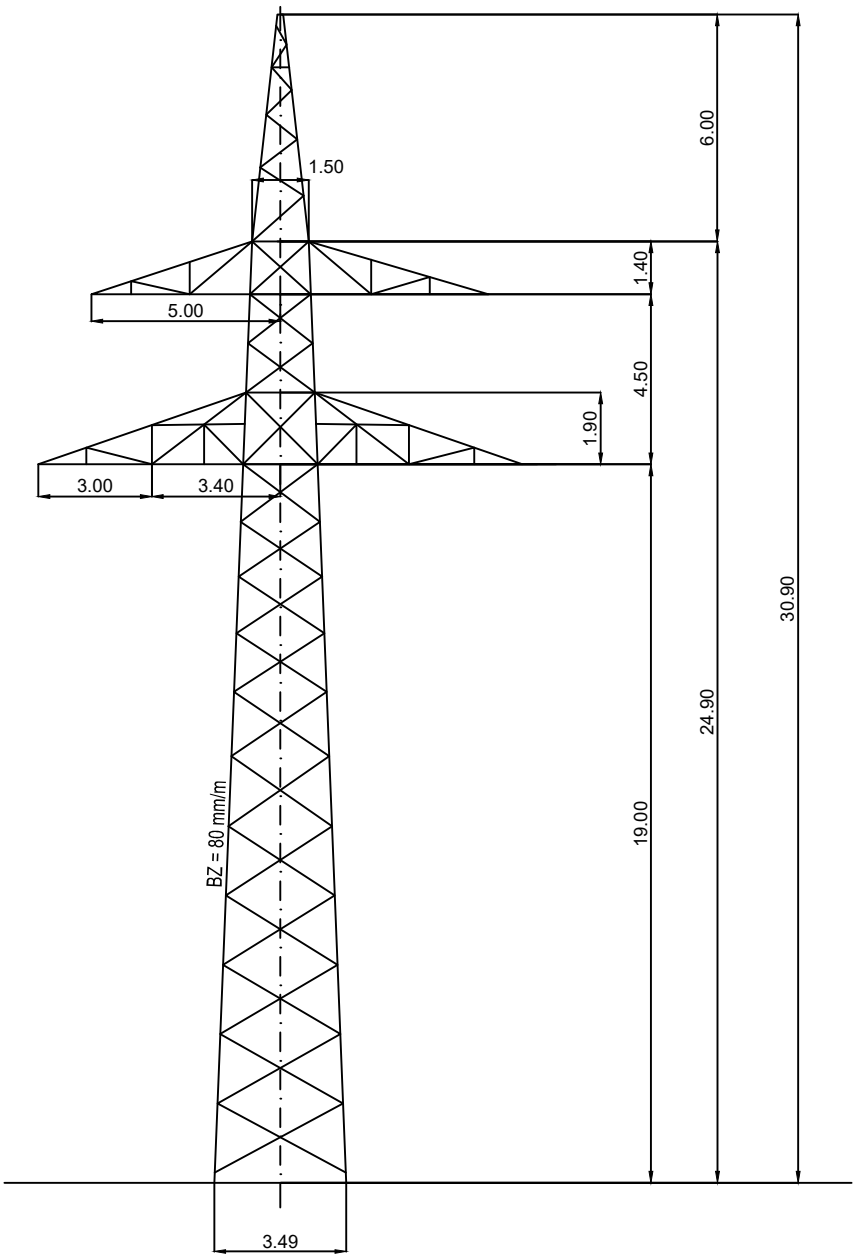

Mastbild Neubau

In der Unterlage ist der Grundtyp dargestellt. Die tatsächlichen Masthöhen können von der hier beispielhaft dargestellten Zeichnung abweichen. Die Mastschafte können je nach vorhandenem Geländeprofil, gewählter Spannfeldlänge und erforderlicher Unterbauungs- bzw. Unterwuchshöhe in Schritten von 2 m verlängert oder verkürzt werden.

	A2L-11-23	Projekte HS Leitungen ERSD-P-HL
	M 1: 200	
		Bearbeiter: Schleich S.
		Datum: 04.02.2020

WAs 17.0

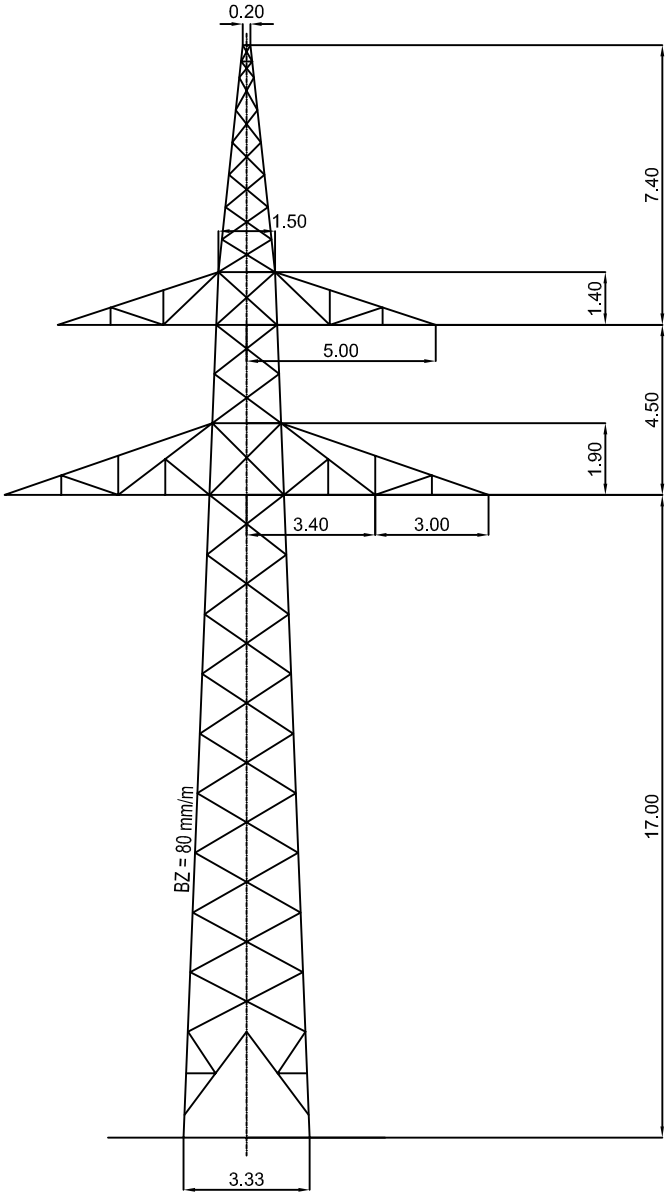

Mastbild Neubau

In der Unterlage ist der Grundtyp dargestellt. Die tatsächlichen Masthöhen können von der hier beispielhaft dargestellten Zeichnung abweichen. Die Mastschafte können je nach vorhandenem Geländeprofil, gewählter Spannfeldlänge und erforderlicher Unterbauungs- bzw. Unterwuchshöhe in Schritten von 2 m verlängert oder verkürzt werden.

A2L-11-23	Projekte HS Leitungen ERSD-P-HL
M 1 : 200	Bearbeiter: Schleich S.
	Datum: 04.04.2019

Mast-Type U110/280 D 120²

M = 1:200

WA + 0

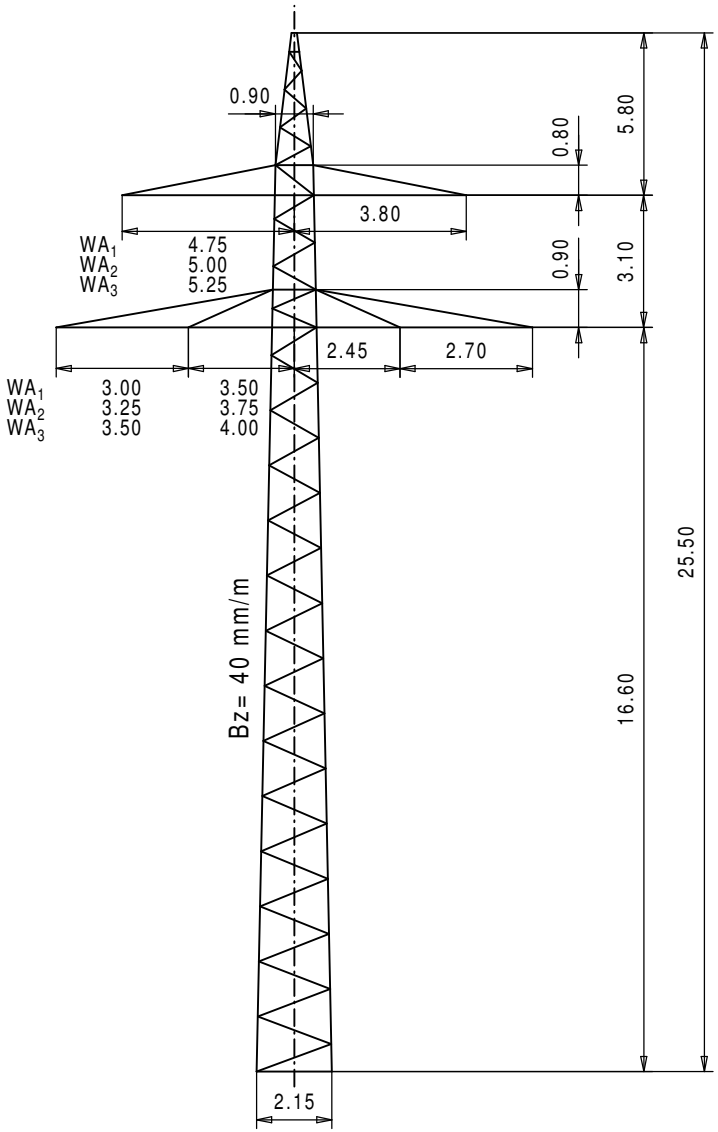

T + 0

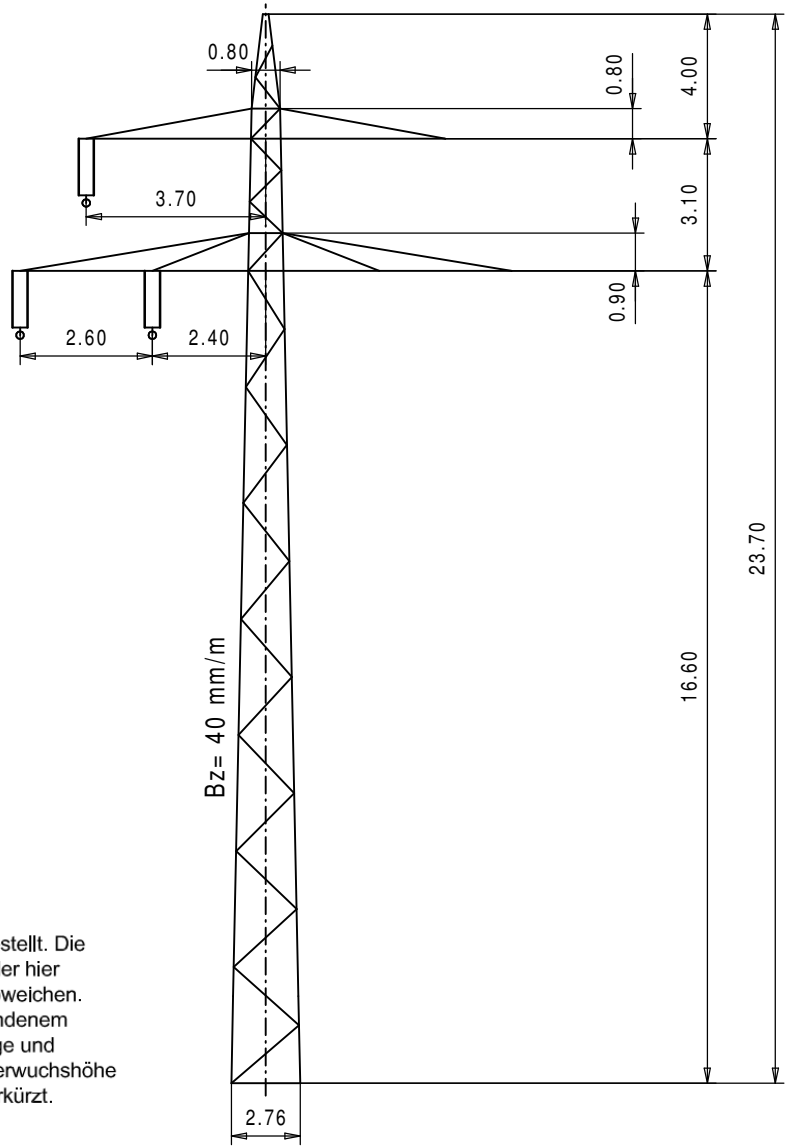

Mastbild Abbau

In der Unterlage ist der Grundtyp dargestellt. Die tatsächlichen Masthöhen können von der hier beispielhaft dargestellten Zeichnung abweichen. Die Mastschafte wurden je nach vorhandenem Geländeprofil, gewählter Spannfeldlänge und erforderlicher Unterbauungs- bzw. Unterwuchshöhe in Schritten von 2 m verlängert oder verkürzt.

U280D120.PRT

WA + 0

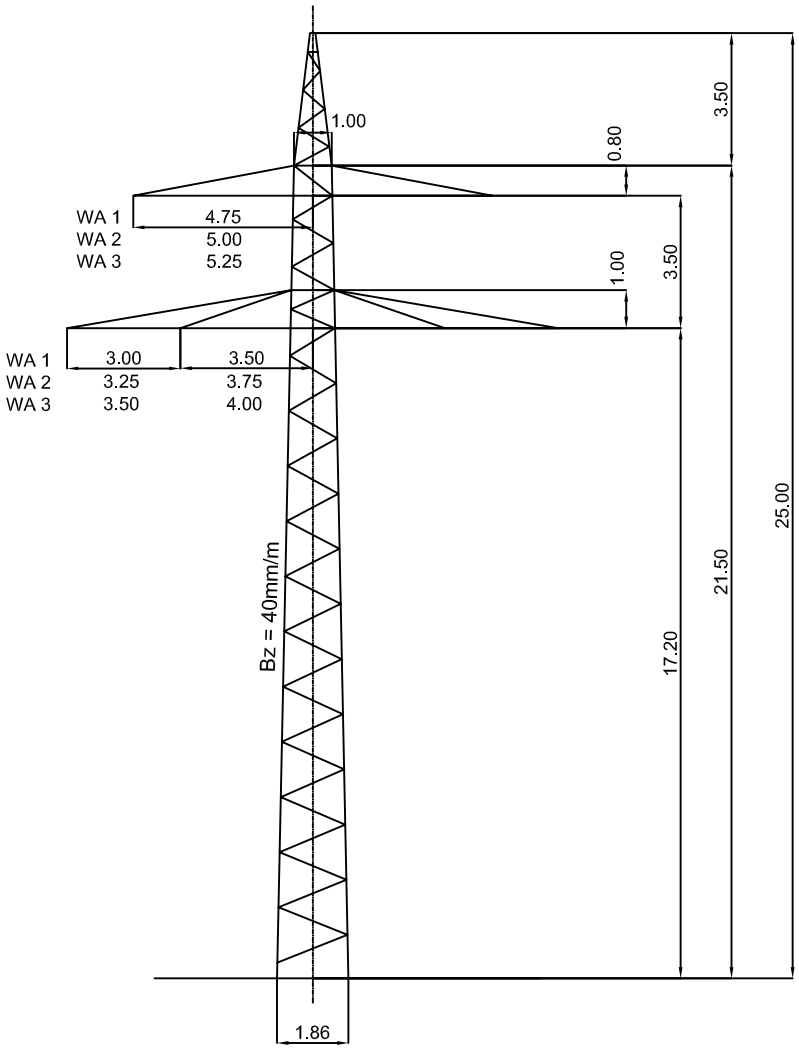

Mastbild Abbau

In der Unterlage ist der Grundtyp dargestellt. Die tatsächlichen Masthöhen können von der hier beispielhaft dargestellten Zeichnung abweichen. Die Mastschafte wurden je nach vorhandenem Geländeprofil, gewählter Spannfeldlänge und erforderlicher Unterbauungs- bzw. Unterwuchshöhe in Schritten von 2 m verlängert oder verkürzt.

U110/280 D 185²	LVN Projekte HS Leitungen ERSD-P-HL
M 1 : 200	Bearbeiter: Schleich S.
	Datum: 08.07.19

T + 0

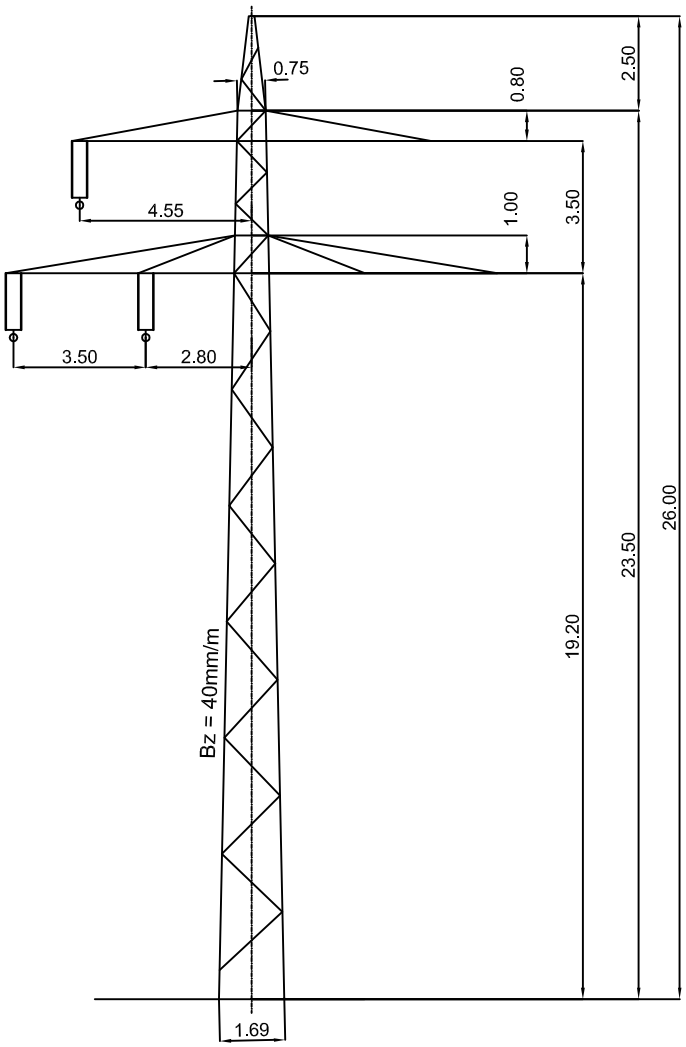

Mastbild Abbau

In der Unterlage ist der Grundtyp dargestellt. Die tatsächlichen Masthöhen können von der hier beispielhaft dargestellten Zeichnung abweichen. Die Mastschafte wurden je nach vorhandenem Geländeprofil, gewählter Spannfeldlänge und erforderlicher Unterbauungs- bzw. Unterwuchshöhe in Schritten von 2 m verlängert oder verkürzt.

U110/280 D 185²	LVN Projekte HS Leitungen ERSD-P-HL
M 1 : 200	Bearbeiter: Schleich S.
	Datum: 08.07.19

WA + 0

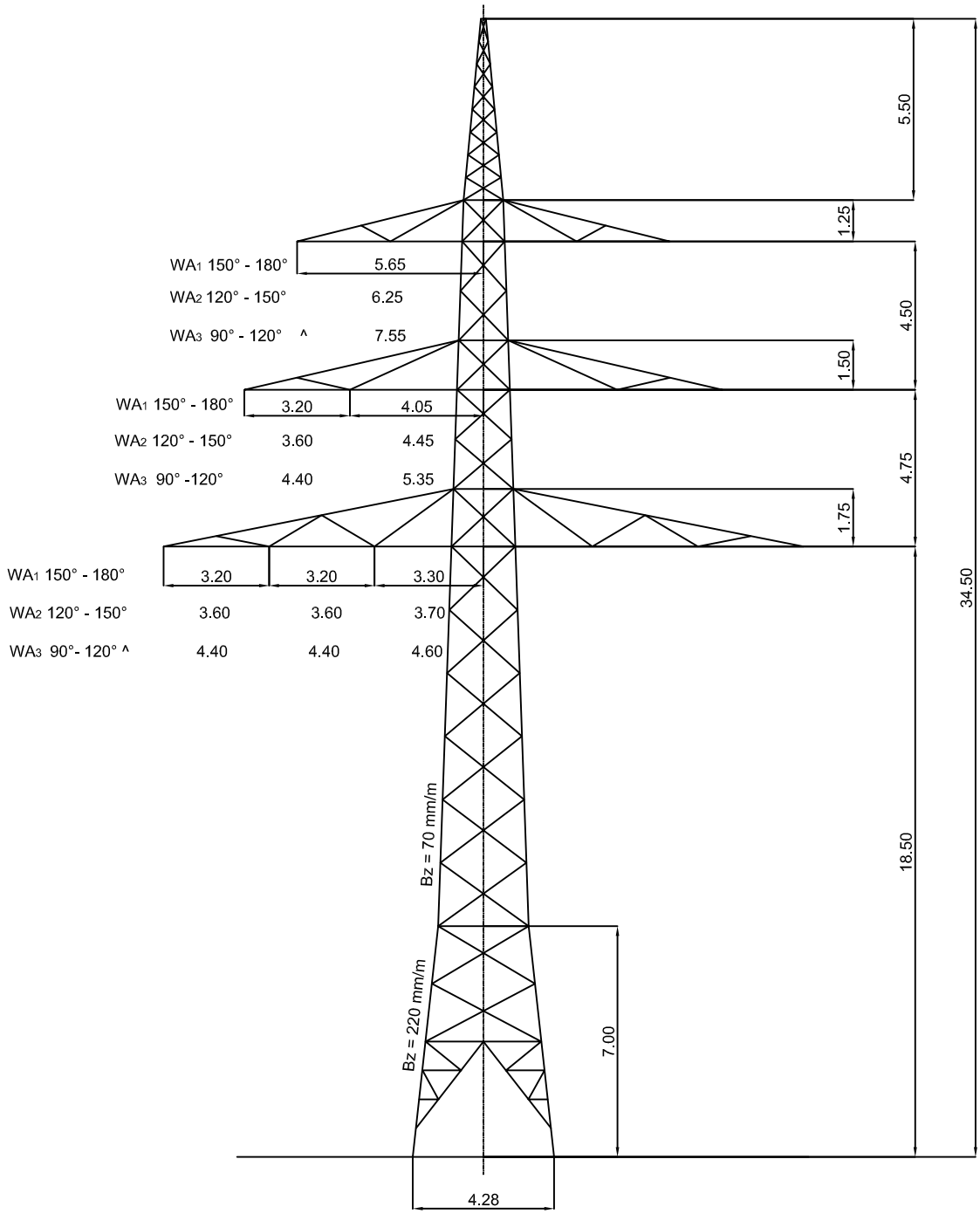

Mastbild Abbau

In der Unterlage ist der Grundtyp dargestellt. Die tatsächlichen Masthöhen können von der hier beispielhaft dargestellten Zeichnung abweichen. Die Mastschafte wurden je nach vorhandenem Geländeprofil, gewählter Spannfeldlänge und erforderlicher Unterbauungs- bzw. Unterwuchshöhe in Schritten von 2 m verlängert oder verkürzt.

L4	Projekte HS Leitungen ERSD-P-HL
M 1 : 200	Bearbeiter: Schleich S.
	Datum: 11.04.2019

WAZ/18

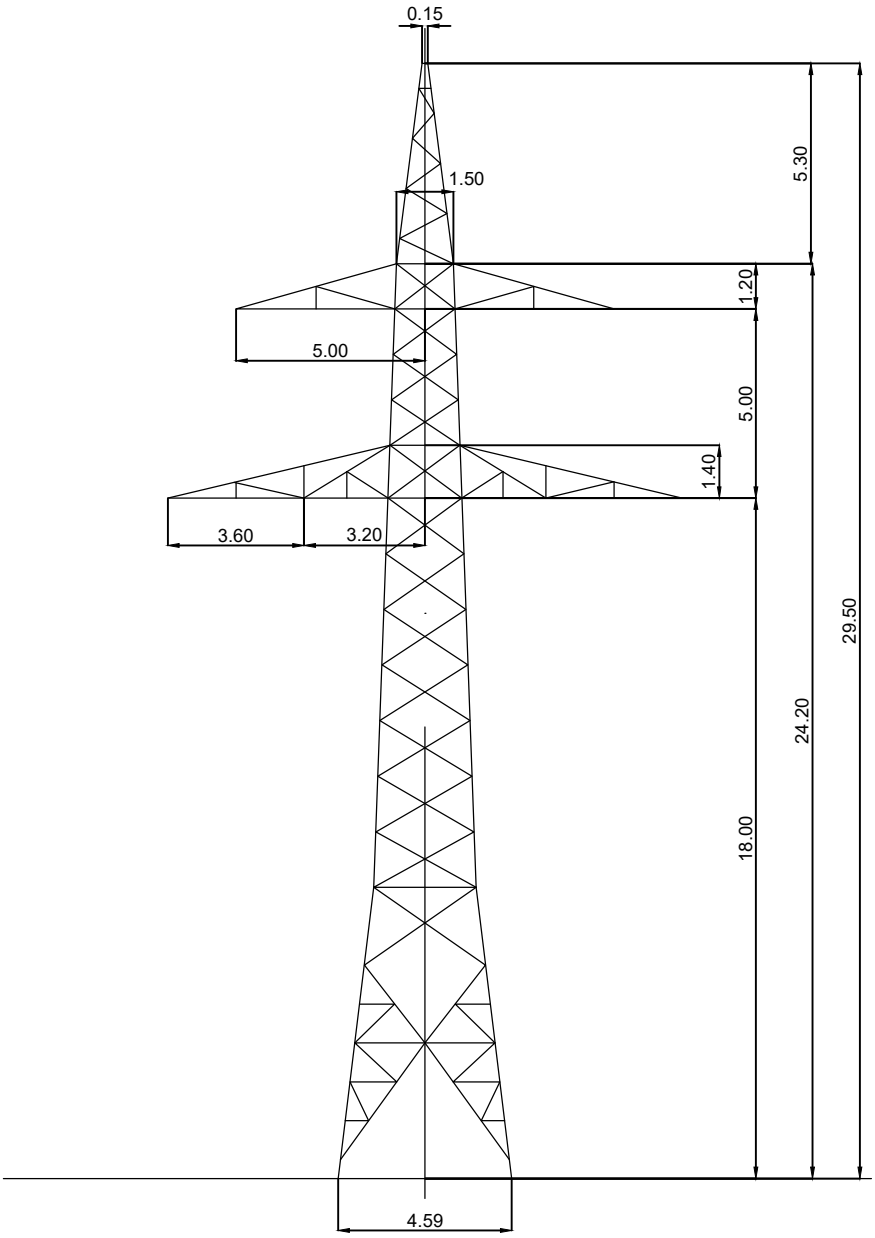

L1	Projekte HS Leitungen ERSD-P-HL
M 1 : 200	Bearbeiter: Schleich S.
	Datum: 04.02.2020

WA 140° - 180° 19.0

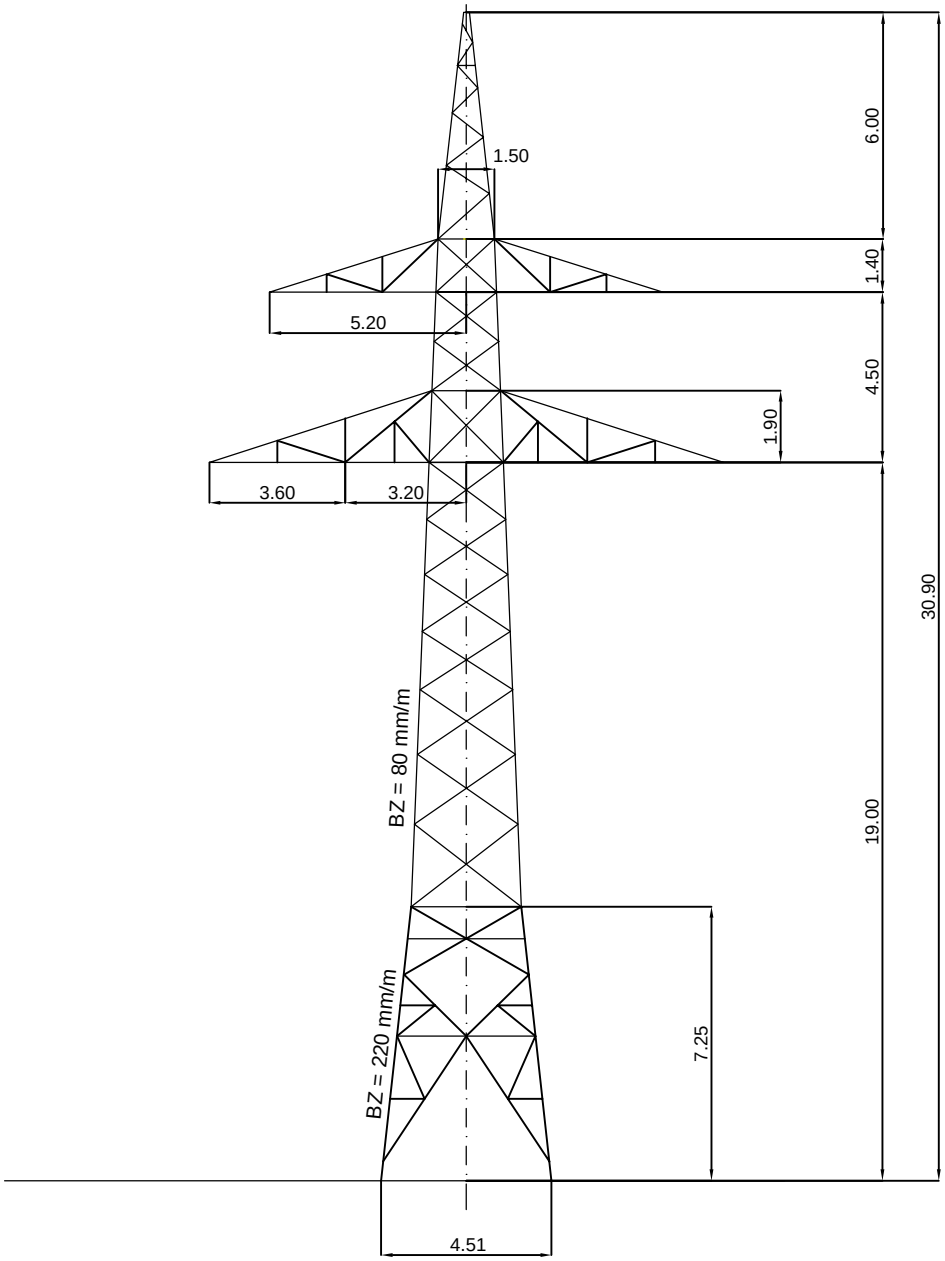

A2/09	Projekte HS Leitungen ERSD-P-HL
M 1 : 200	Bearbeiter: Schleich S.